Informe de la actividad

Realizar una simulación de esfuerzos mecánicos (Estáticos) a al menos un componente de su estructura

Planos en onshape

Realizamos un boceto de una carcasa de arduino con todas sus medidad respectivas lo ponemos en milímetros

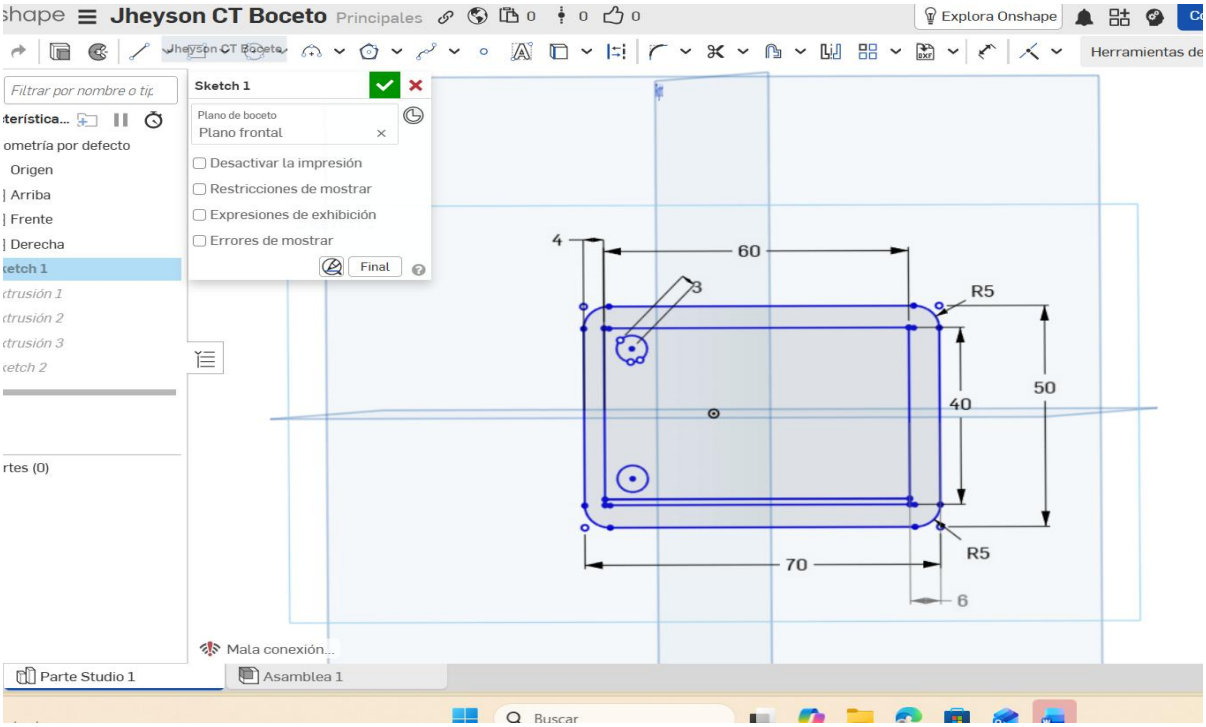

Boceto cara superior

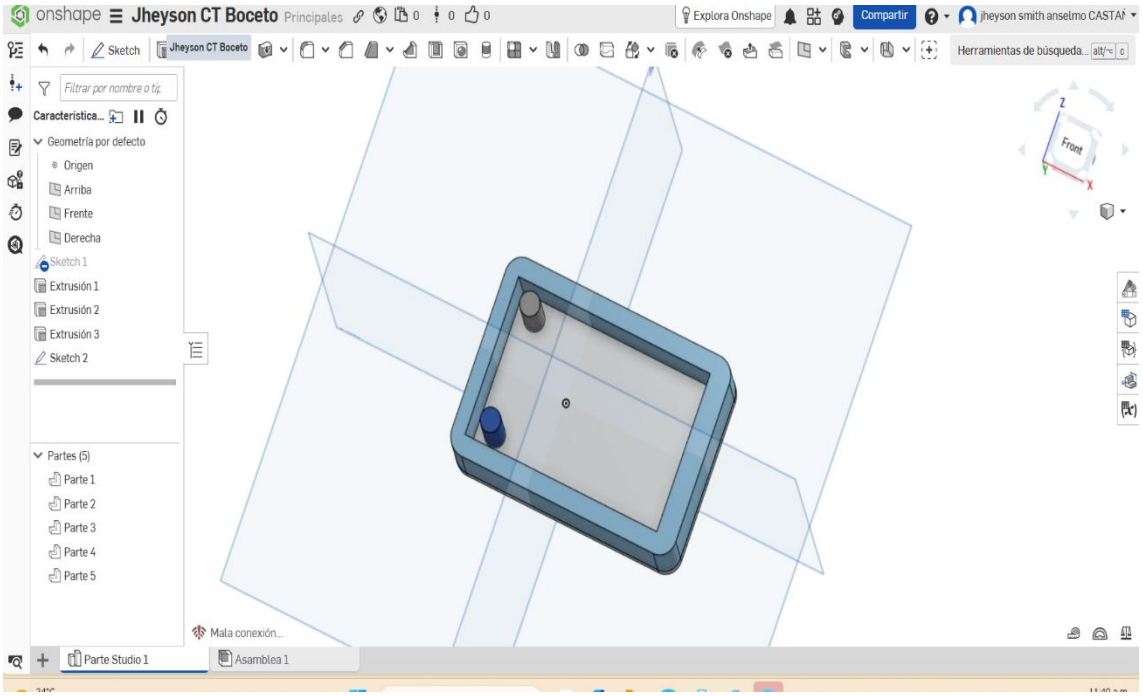

Boceto cara inferior

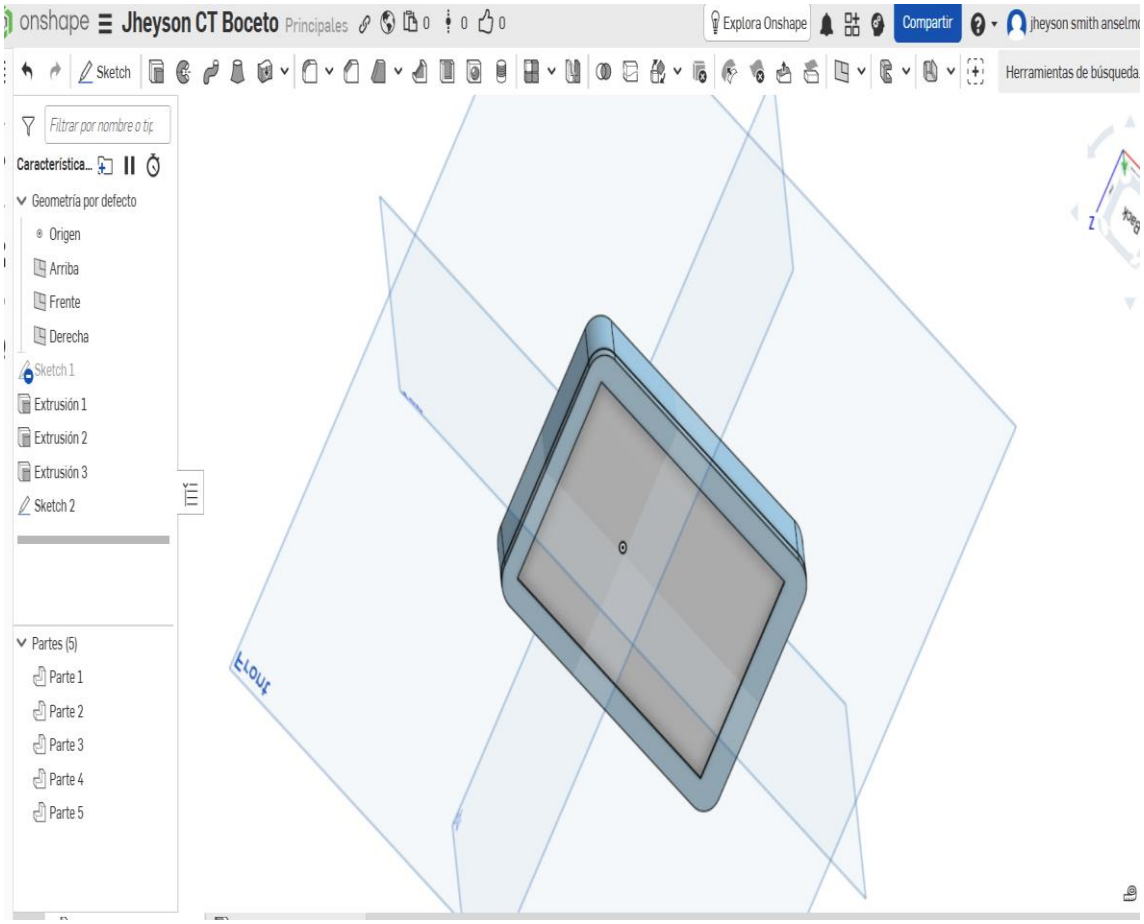

Boceto de lado

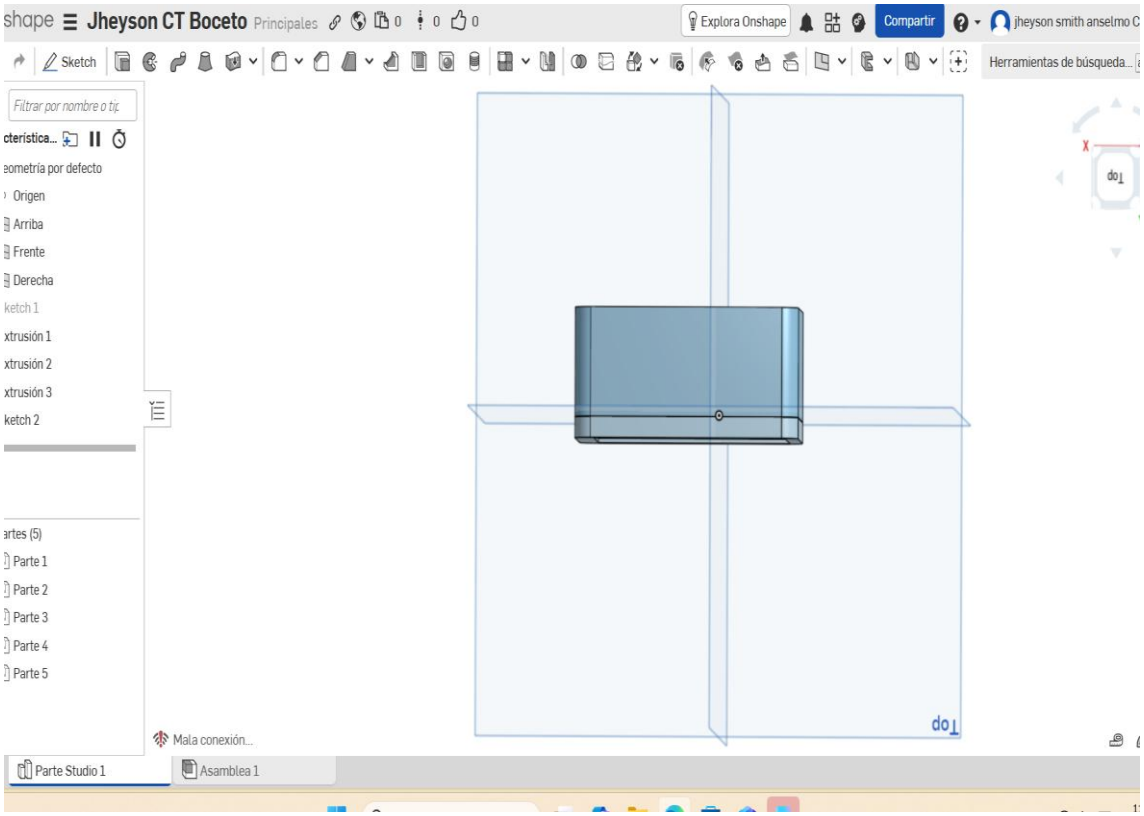

Boceto final en on shape

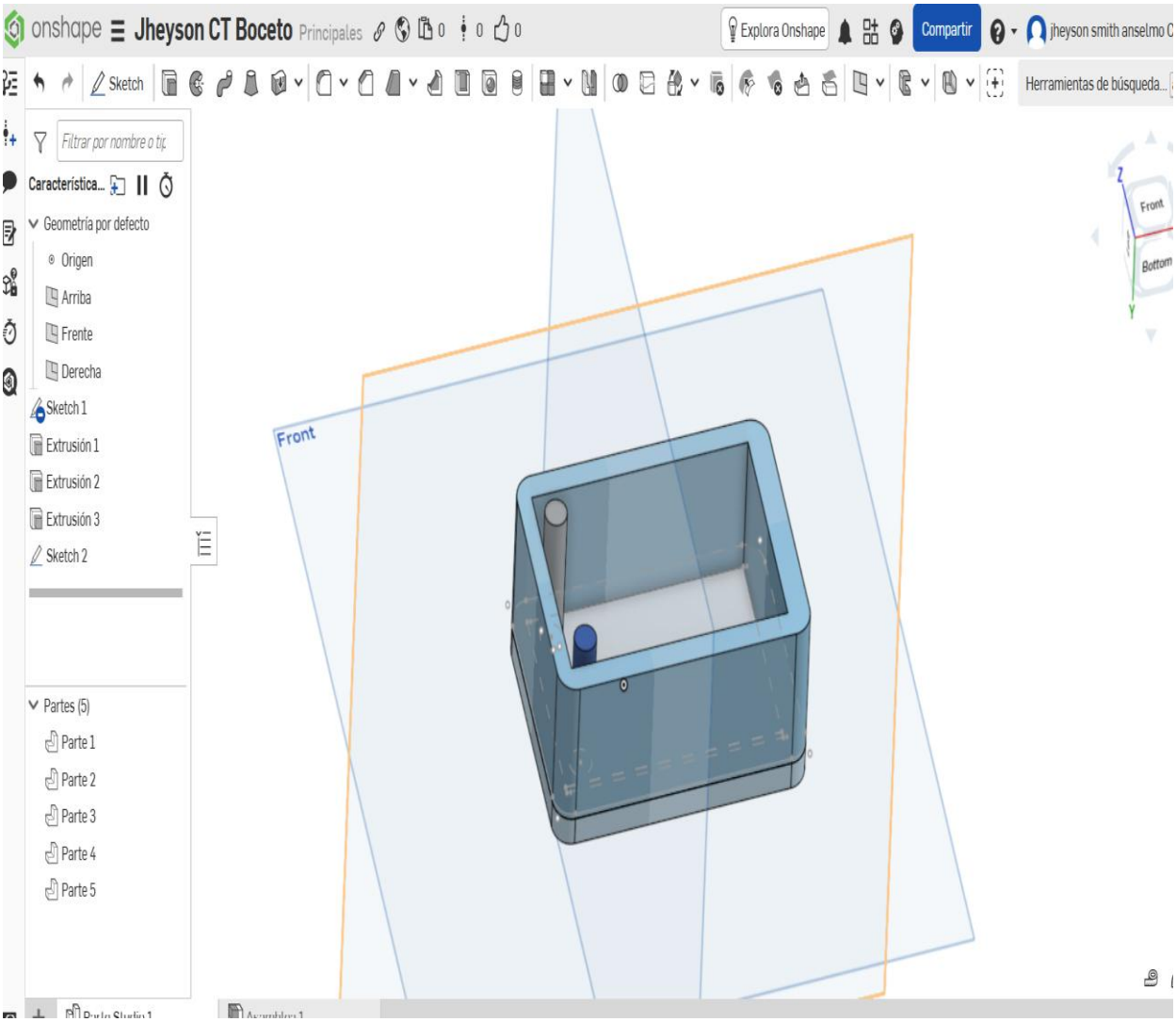
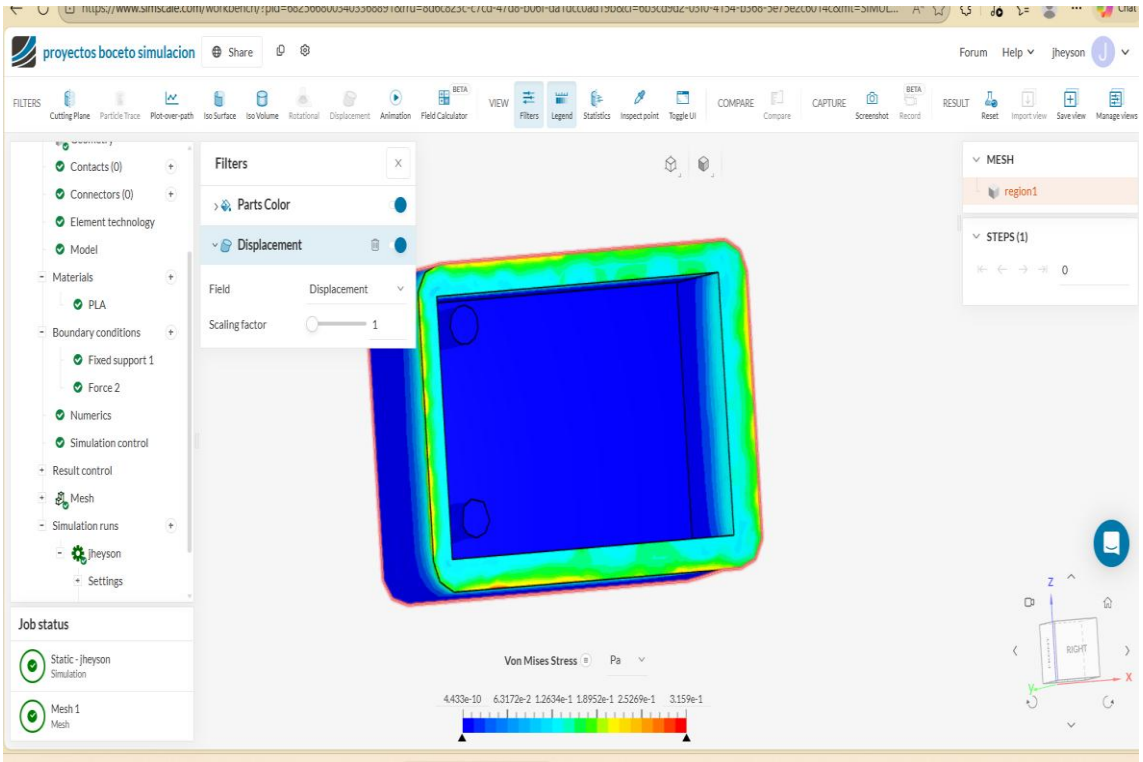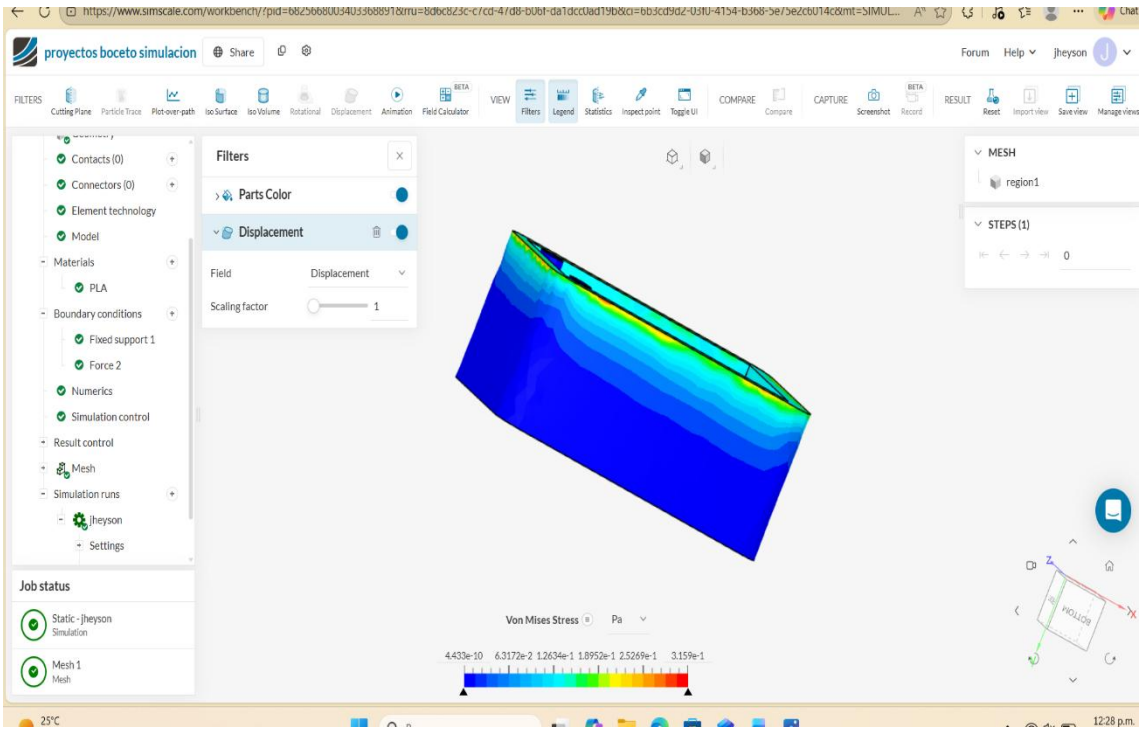
Simulación en simscale